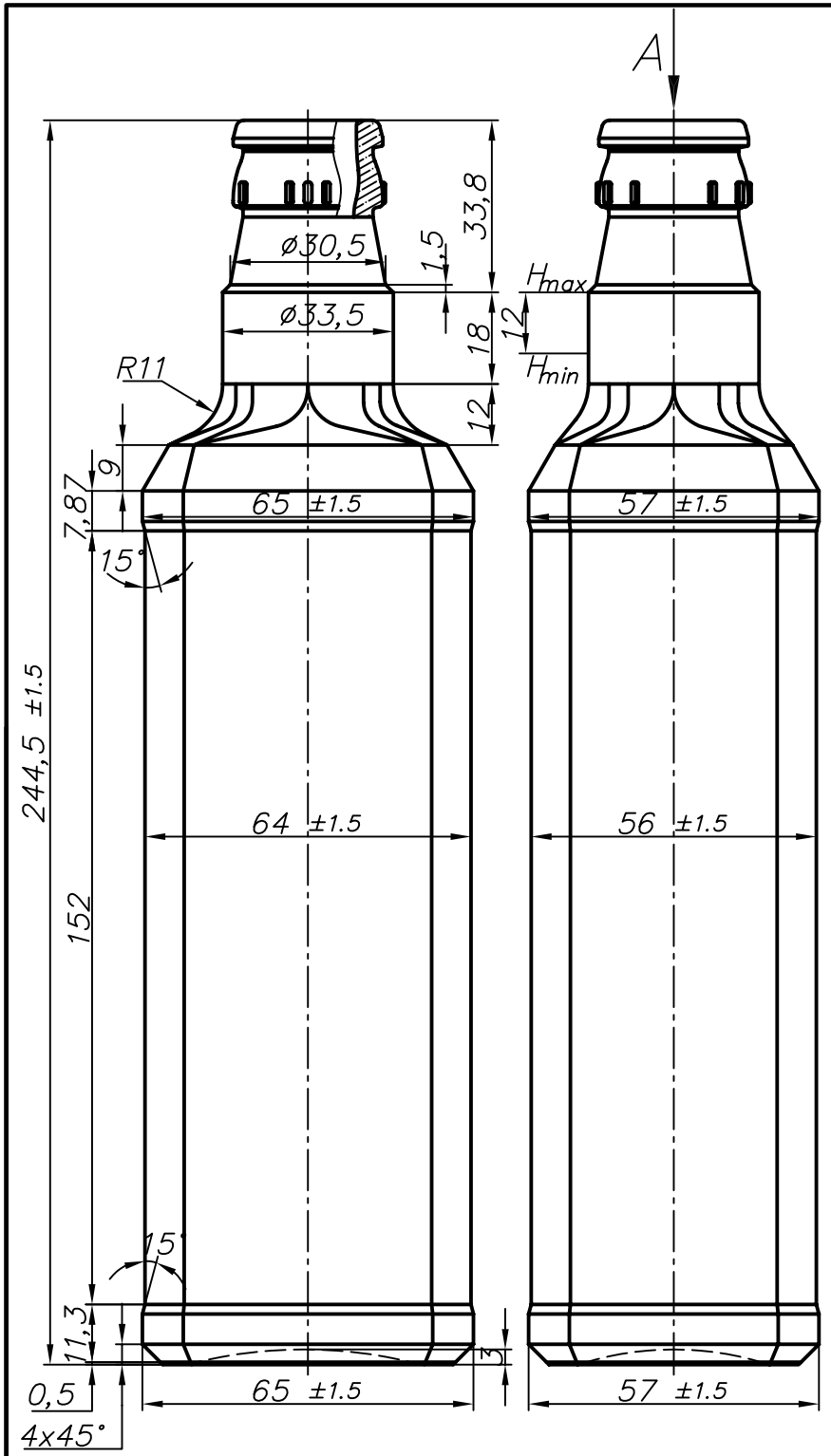

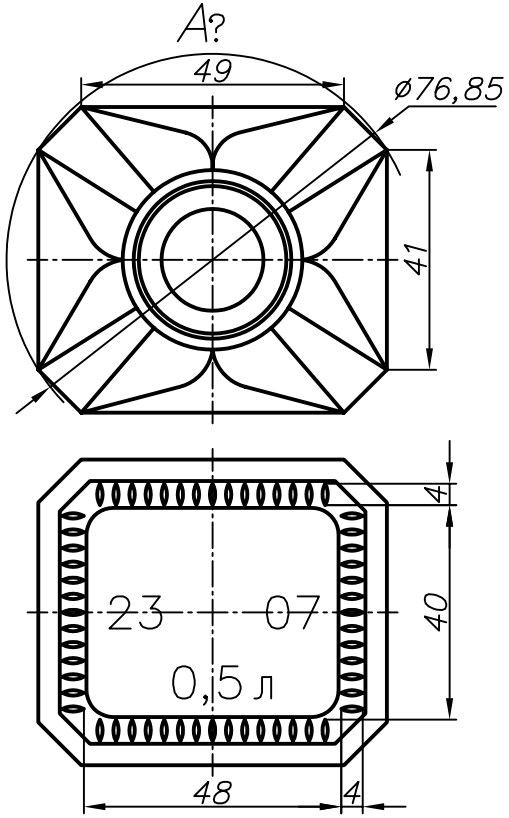

1. Венчик тип КПМ–30–В
2. Контролируемые размеры венчика: ø30,4±0,3; ø29,4±0,3; ø19±0,3 на глубину до 3 мм от торца венчика; ø18min – в остальной части горловины
3. Номинальная вместимость 500см^3;
4. Полная вместимость 512^{+5}_{-5} см^3;
5. Масса рекомендуемая 400гр.
6. Контролируемые размеры: 244,5±1,5; 65±1,5; 64±1,5;

Изм.	Лист	? докум.	Подп.	Дата		Лит.	Масса	Масштаб
Разраб.							0	1:1
Пров.								
Т. контр.						Лист 1	Листов 1	
Гл. механик								
Н. контр.								
Утв.								